FLOAT

Design by **STUDIOP**

FICHA TÉCNICA TECHNICAL FILE

B1.HS.E

BANHEIRA BRANCA COM COMANDO ON/OFF DIGITAL, VÁLVULA À ESQUERDA

WHITE BATHTUB WITH DIGITAL ON/OFF CONTROL, RIGHT VALVE

CARACTERÍSTICAS TÉCNICAS

- ACRÍLICO
- 6 JETS ÁGUA/AR
- 220/240 VOLTS
- 50/60 HZ
- ON/OFF DIGITAL
- SONDA DE NÍVEL - VÁLVULA AUTOMÁTICA
- BOMBA 0.75HP - CHASSI INTEGRAL

TECHNICAL FEATURES

- ACRYLIC
- 6 JETS WATER/AIR
- 220/240 VOLTS
- 50/60 HZ
- ON/OFF DIGITAL
- LEVEL SENSOR - AUTOMATIC VALVE
- BOMB 0.75HP - INTEGRAL CHASSIS

DESENHO TÉCNICO (MEDIDAS EM MM) TECHNICAL DRAWING (MEASUREMENTS IN MM)

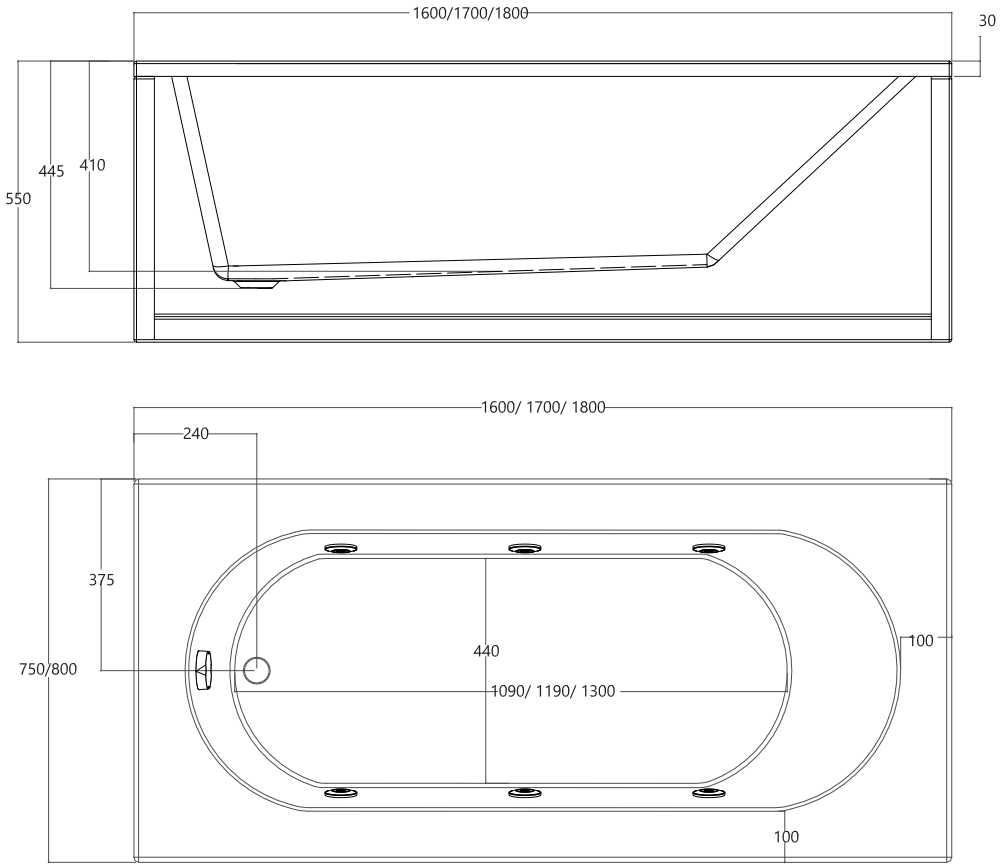

* AS DIMENSÕES DAS BANHEIRAS PODEM VARIAR LIGEIRAMENTE.
* THE DIMENSIONS OF THE BATHTUB CAN CHANGE LIGHTLY

*A LOCALIZAÇÃO DOS JETS NA BASE DA BANHEIRA É MERAMENTE ILUSTRATIVA
*THE LOCATION OF THE JETS IN THE BASE OF THE BATHTUB IS MERELY ILLUSTRATIVE

RUA JOSÉ MARTINS MAIA, 45 • 4486-854 VILAR DO PINHEIRO • PORTUGAL TEL. +351 220 028 270/71 • FAX. +351 220 028 279 • WWW.WATEREVOLUTION.PT • INFO@WATEREVOLUTION.PT

INSTRUÇÕES DE MONTAGEM ASSEMBLY INSTRUCTIONS

PARA MONTAGEM SEGUIR INDICAÇÃO DO DESENHO
FOR ASSEMBLY FOLLOW THE INDICATIONS OF THE DRAWING

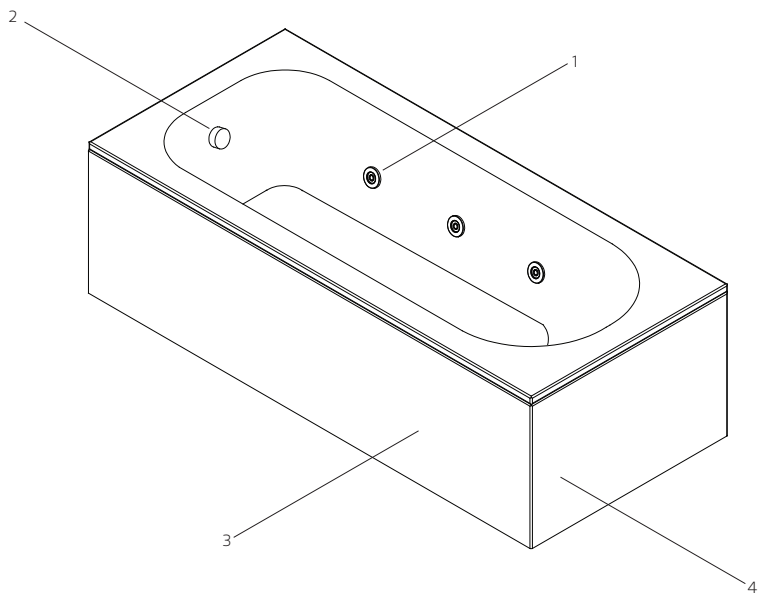

DADOS TÉCNICOS TECHNICAL DATA

Nº	REFERÊNCIA REFERENCE	DESCRIÇÃO DESCRIPTION
01	— —	JATOS ÁGUA/AR WATER/AIR JETS
02	— —	SONDA DE NÍVEL LEVEL SENSOR
03	— —	PAINEL FRONTAL FRONT PANEL
04	— —	PAINEL LATERAL SIDE PANEL

RECOMENDAÇÕES DE INSTALAÇÃO
INSTALLATION RECOMENDATIONS

Antes da instalação definitiva da banheira de hidromassagem, inspeccione o estado da banheira e o seu equipamento fazendo o seguinte ensaio:
Encha a banheira com água, garantindo sempre que o injector mais alto fique submerso.
Coloque-a em funcionamento durante 15 minutos, verifique se existem fugas de água. Antes da instalação da banheira no local definitivo, deverá verificar que o pavimento e as paredes estejam devidamente nivelados e regularizados
Before the final installation of the hydro-massage bayhyub, inspect the state of the bathtub and its equipment and test it as follows:
Fill the bathtub with water, making sure the highest jet is always underwater. Run it for 15 minutes, check if there is water leakage.
Before installing the bathtub in its final position you must check that the floor and walls are smooth and level.

LIMPEZA E MANUTENÇÃO
CLEANING AND MAINTENANCE

A limpeza da banheira deve ser realizada com um pano suave, água e sabão. É conveniente secá-la posteriormente com um pano de algodão. Não deve utilizar detergente líquido que contenha substâncias abrasivas ou á base de ácidos, esfregões abrasivos ou desinfectantes.
Nunca utilizar na banheira produtos solventes como álcool ou acetona.
Cleaning of the bathtub should be done with a soft cloth, soap and water. It is convenient to dry it afterwards with a cotton cloth.
You should not use liquid detergent containing abrasive or acids based substances, abrasive scourers or disinfectants.
Never use solvent products such as alcohol or acetone in the bathtub.

GARANTIA WARRANTY

A WE dá garantia a todos os seus produtos em caso de defeitos de fabrico, como se indica a seguir:

Garantia de 2 anos para:
- Defeitos de fusão ou porosidade;

- Defeitos de cromagem (excluem-se defeitos causados por erros de manutenção, ver instruções de limpeza).

Garantia de 1 ano por:

- Defeito sobre todos os outros acabamentos.

Para poder fazer uso desta garantia, conserve a factura, juntando-a a este documento.

A garantia dá direito à substituição gratuita das partes que, por defeitos de fabrico, causem um funcionamento irregular, sempre que não tenha provocado por mau uso, erro de manutenção, instalação irregular, montagem por pessoas não qualificadas ou causas de força maior.

Os produtos defeituosos devem ser enviados para a WE com portes pagos pelo expedidor, juntando este documento de garantia e a cópia da factura de compra, onde serão imediatamente substituídos e enviados com portes suportados pela WE.

O incumprimento destas condições anulará imediatamente a garantia.

A presente garantia exclui qualquer responsabilidade sobre as consequências derivadas de defeitos de uso ou instalação dos produtos WE.

WE guarantees all its products in case of manufacturing defects, as follows:
2-year warranty:

- Fusion or porosity defects;

- Chrome plating defects (defects caused by maintenance errors are excluded, please refer to cleaning instructions).

1-year warranty:

- Defects on remaining finishes.

In order to use this warranty, please keep the invoice and attach it to this document.

Warranty grants the right of free replacement of parts that cause an irregular operation due to manufacturing defects, in every cases in which malfunction is not caused by incorrect use, maintenance errors, irregular installation, assembly made by unqualified people or reasons of force majeure.

Defective products must be sent to WE, with shipping expenses borne by the sender – this warranty document and a copy of the purchase invoice must be attached to the package – where the products will be promptly replaced and send back with shipping expenses borne by WE

Non-compliance of this conditions will render the warranty null and void.

This warranty excludes any liabilities on the consequences arising from use or installation defects of WE products.

RUA JOSÉ MARTINS MAIA, 45 • 4486-854 VILAR DO PINHEIRO • PORTUGAL TEL. +351 220 028 270/71 • FAX. +351 220 028 279 • WWW.WATEREVOLUTION.PT • INFO@WATEREVOLUTION.PT