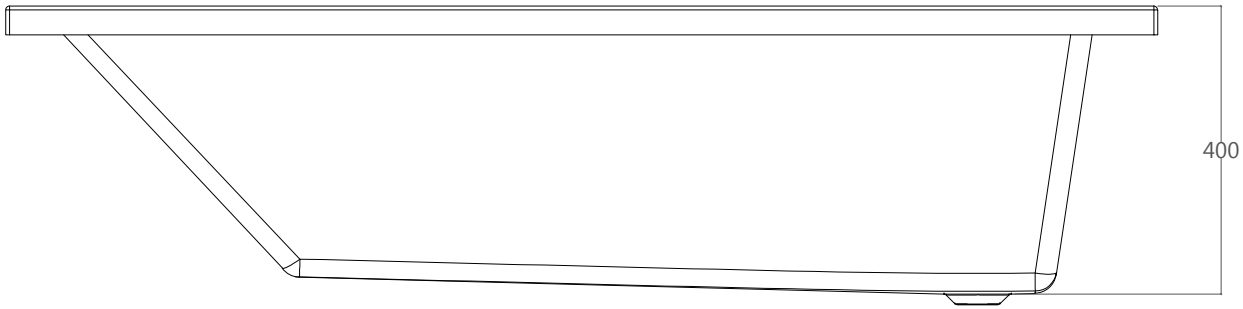
400

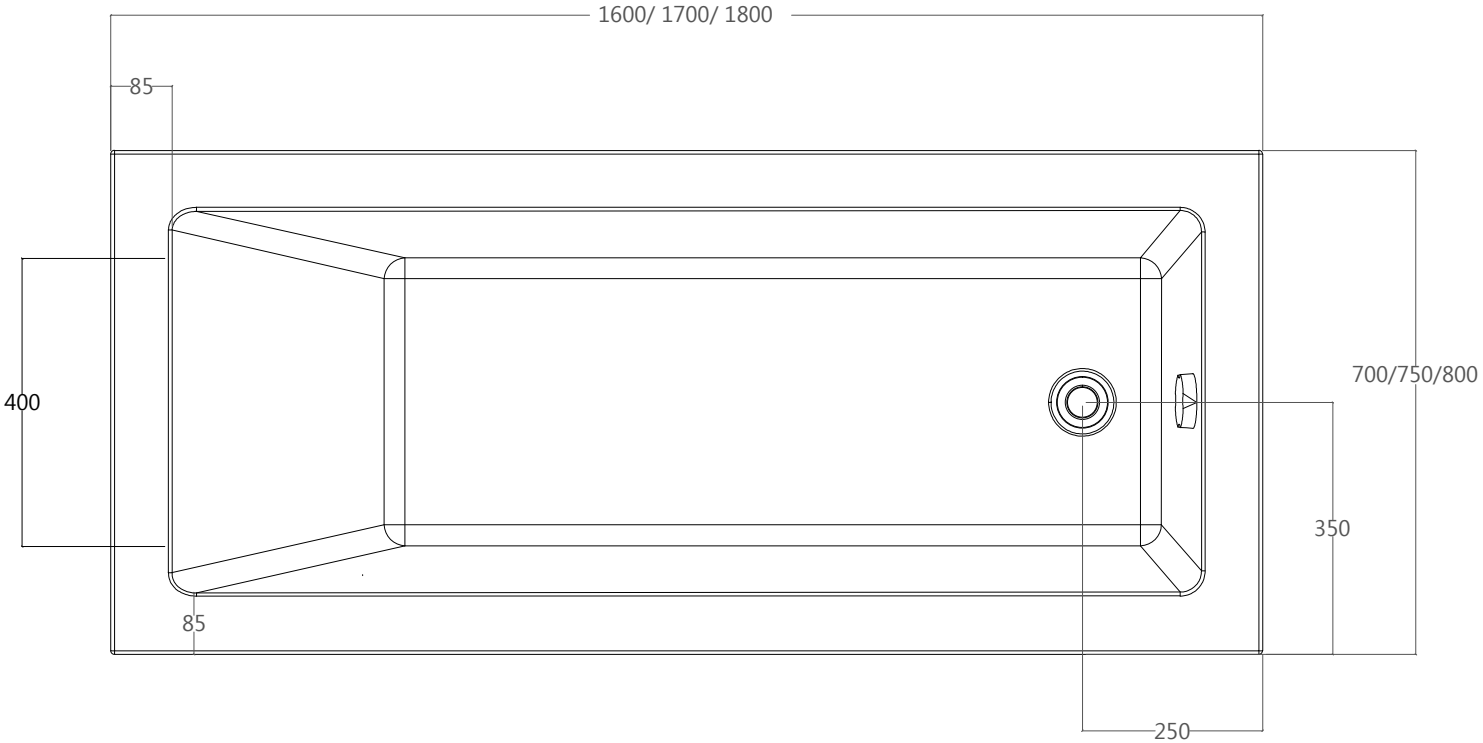
1600/ 1700/ 1800
85
400
700/750/800
350
85
250