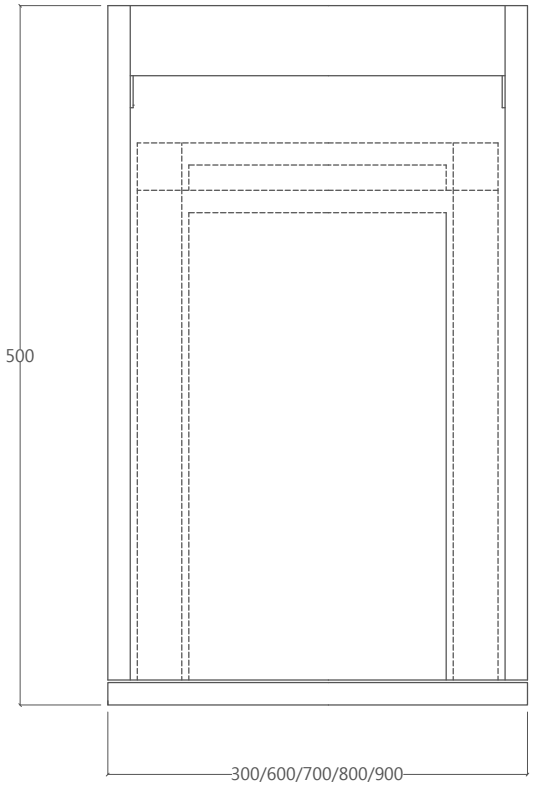

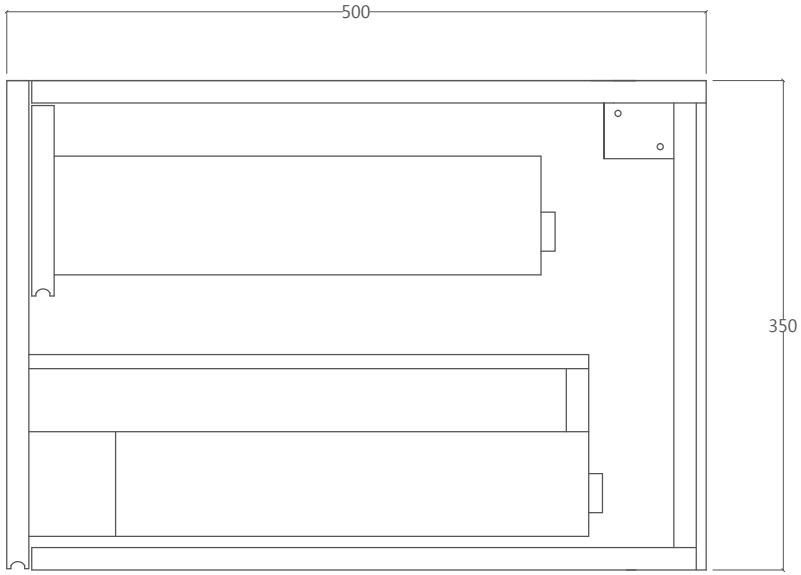

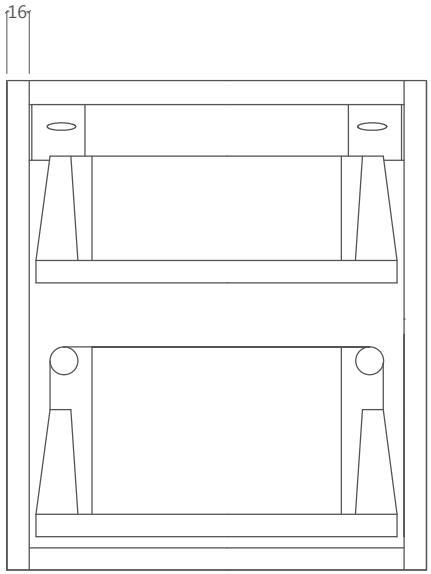

M1.21.V1