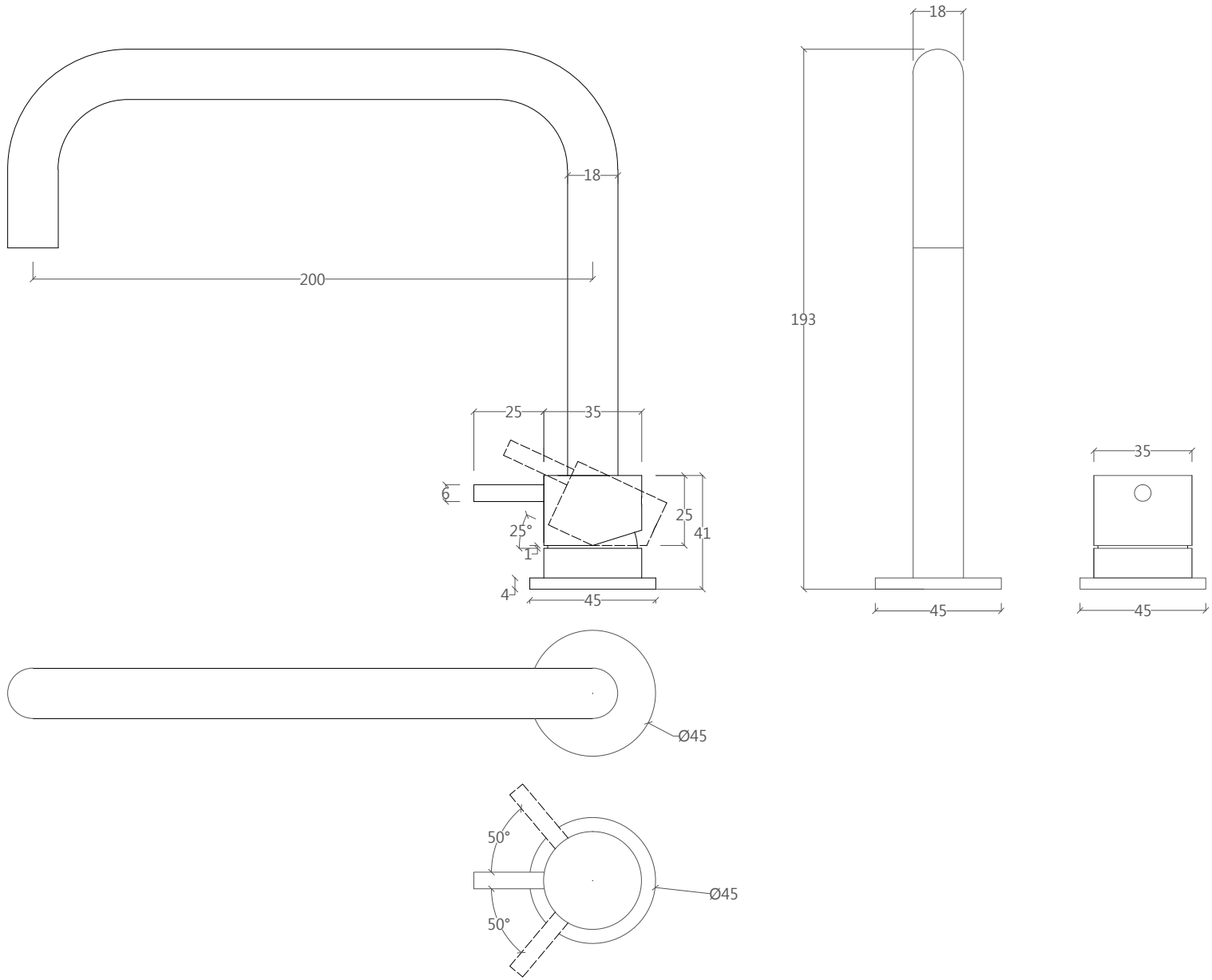

waterevolution

T1.12H.V2

MISTURADORA LAVATÓRIO H DE 2 FUROS COM VÁLVULA AUTOMÁTICA STOP & GO

H WASHBASIN MIXER WITH 2 HOLES AND AUTOMATIC STOP & GO VALVE

ESTE DESENHO É PROPRIEDADE INTELECTUAL DA WATER EVOLUTION, SOLO E AUTORIZADO O SEU USO OU COMUNICAÇÃO A TERCEIROS, DE FORMA PARCIAL OU INTEGRAL, SEM A SUA AUTORIZAÇÃO PRÉVIA.

THIS DRAWING IS INTELLECTUAL PROPERTY OF WATER EVOLUTION. ITS PARTIAL OR FULL USE OR DISCLOSURE TO THIRD PARTIES IS PROHIBITED WITHOUT PRIOR CONSENT OF THE COMPANY.