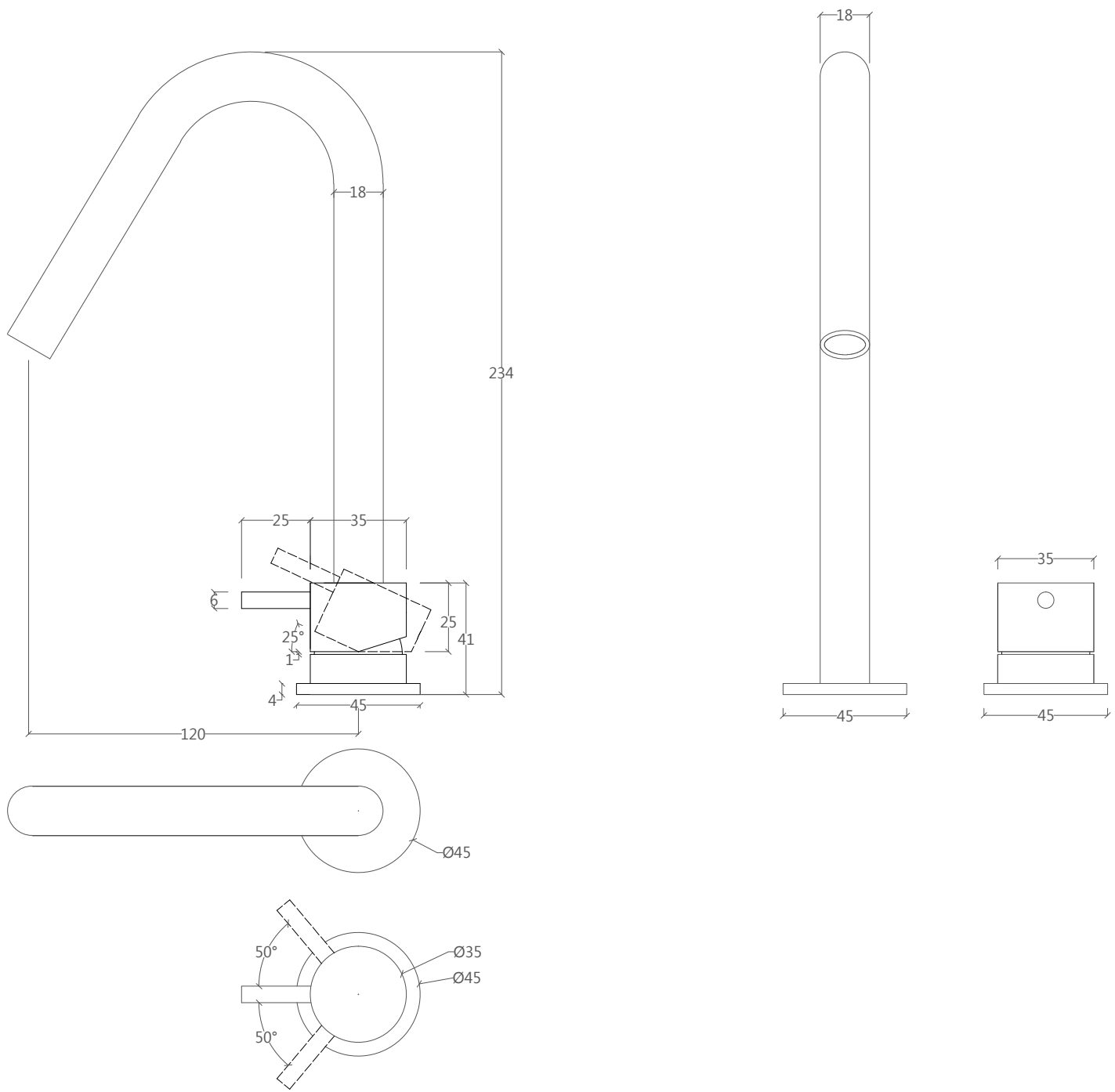

waterevolution

T1.12V.V2

MISTURADORA LAVATÓRIO V DE 2 FUROS COM VÁLVULA AUTOMÁTICA STOP & GO

V WASHBASIN MIXER WITH 2 HOLES AND AUTOMATIC STOP & GO VALVE

ESTE DESENHO É PROPRIEDADE INTELECTUAL DA MATER EVOLUTION, SOLO E AUTORIZADO O SEU USO OU COMUNICAÇÃO A TERCEIROS, DE FORMA PARCIAL OU INTEGRAL, SEM A SUA AUTORIZAÇÃO PRÉVIA.

THIS DRAWING IS INTELLECTUAL PROPERTY OF MATER EVOLUTION. ITS PARTIAL OR FULL USE OR DISCLOSURE TO THIRD PARTIES IS PROHIBITED WITHOUT PRIOR CONSENT OF THE COMPANY.