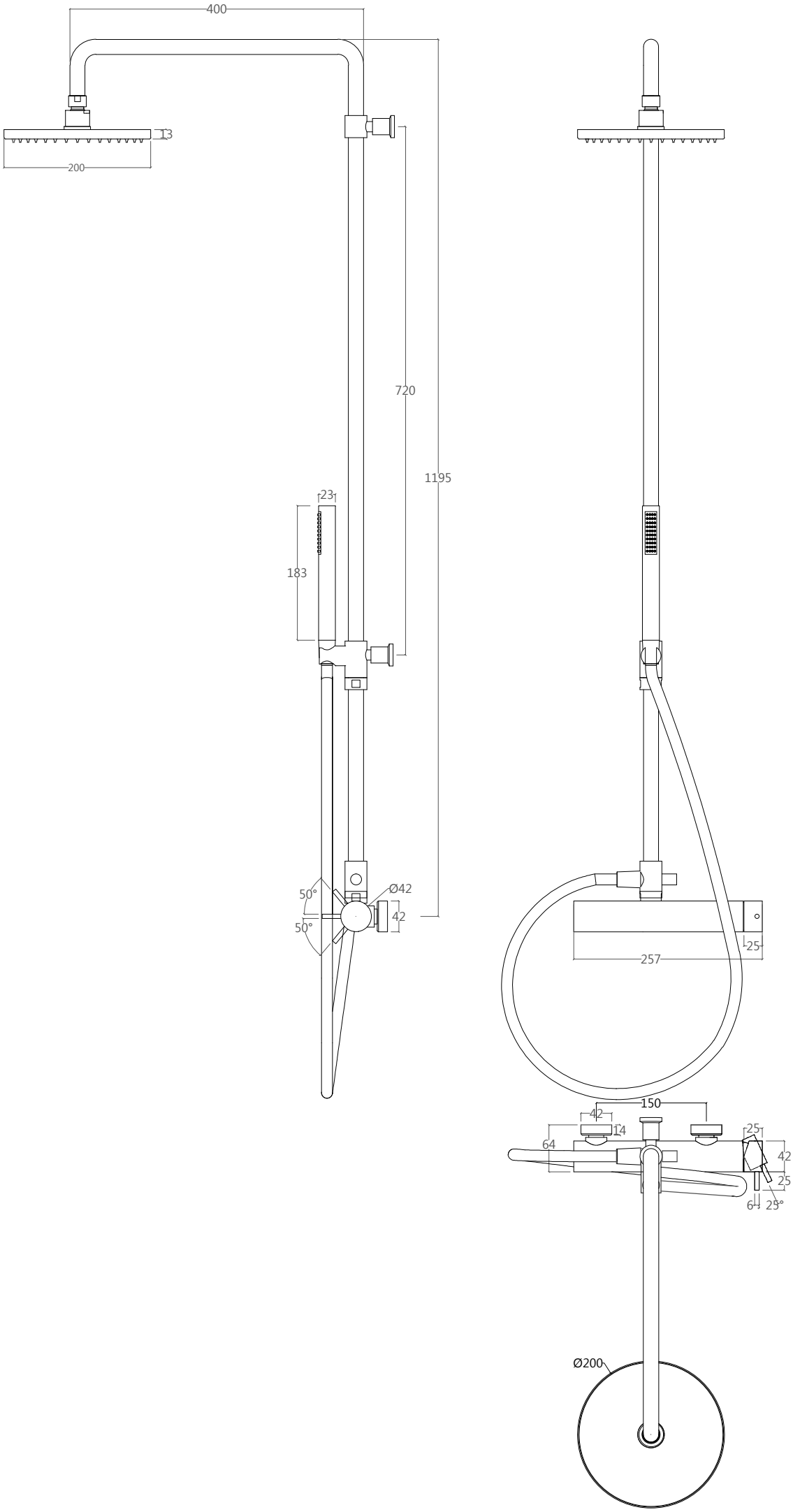
400
13
200
720
1195
23
183
50°
50°
Ø42
42
257
25
150
42
14
64
25
42
25
6
25°
Ø200