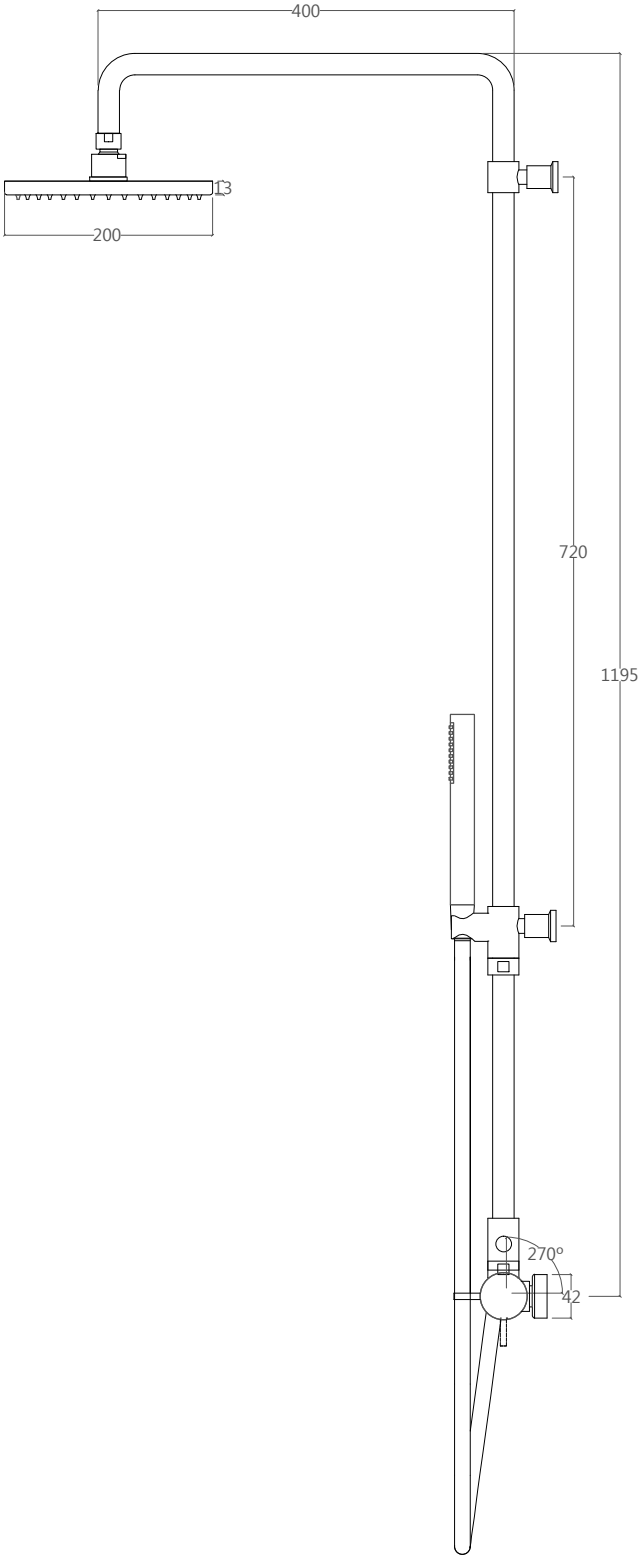
400
13
200
720
1195
270º
42

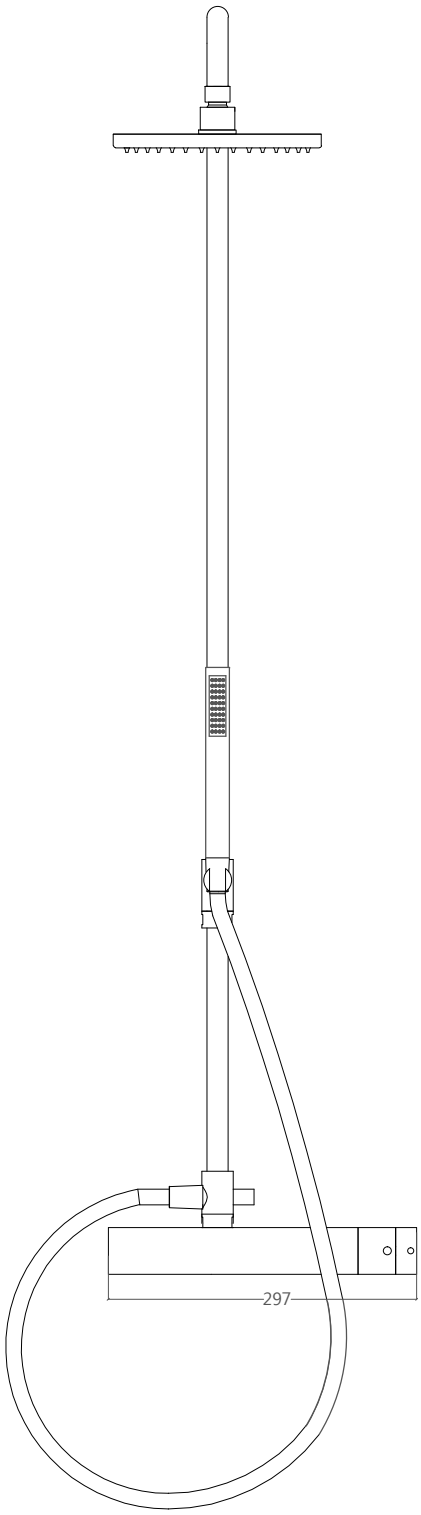
297

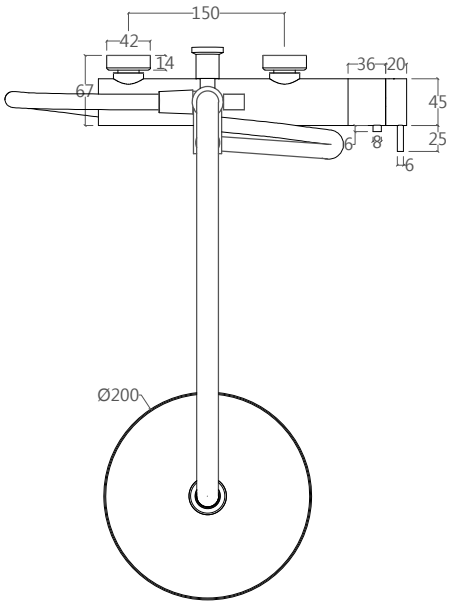
150
42
14
67
36
20
45
25
6
8
6
Ø200