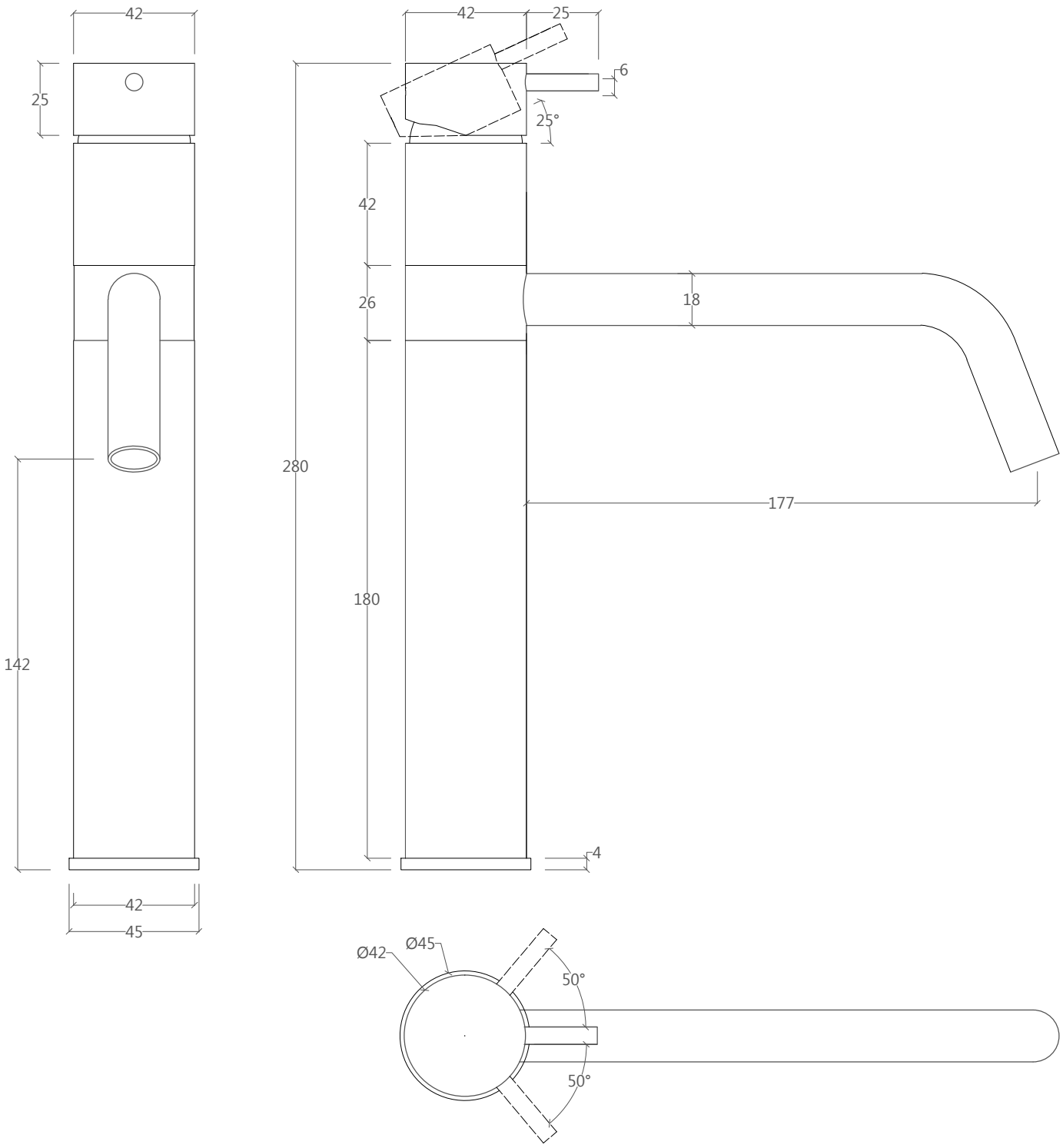

waterevolution

T1.50.V3

MISTURADORA COZINHA COM BICA GIRATÓRIA

KITCHEN MIXER WITH SWIVEL SPOUT

ESTE DESENHO É PROPRIEDADE INTELECTUAL DO WATER EVOLUTION. NÃO É AUTORIZADO O SEU USO OU COMUNICAÇÃO A TERCEIROS, DE FORMA PARCIAL OU INTEGRAL, SEM A SUA AUTORIZAÇÃO PRÉVIA.

THIS DRAWING IS INTELLECTUAL PROPERTY OF WATER EVOLUTION. ITS PARTIAL OR FULL USE OR DISCLOSURE TO THIRD PARTIES IS PROHIBITED WITHOUT PRIOR CONSENT OF THE COMPANY