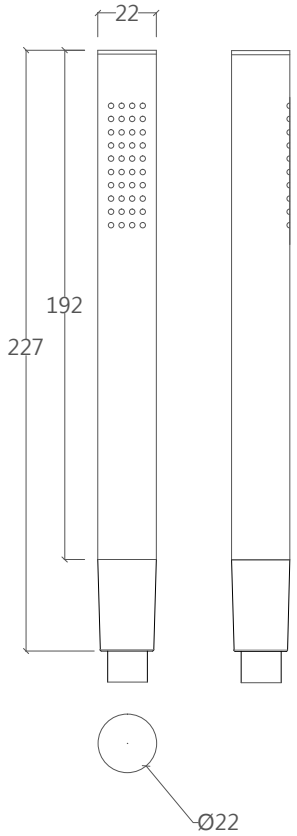

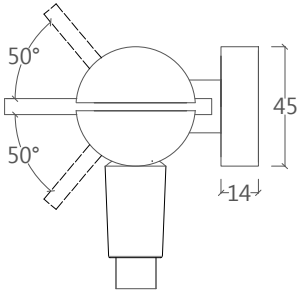

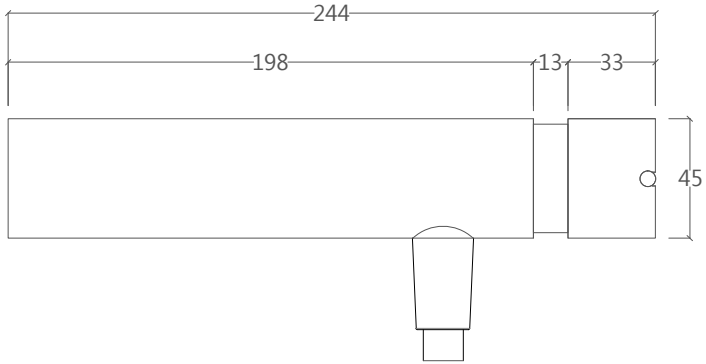

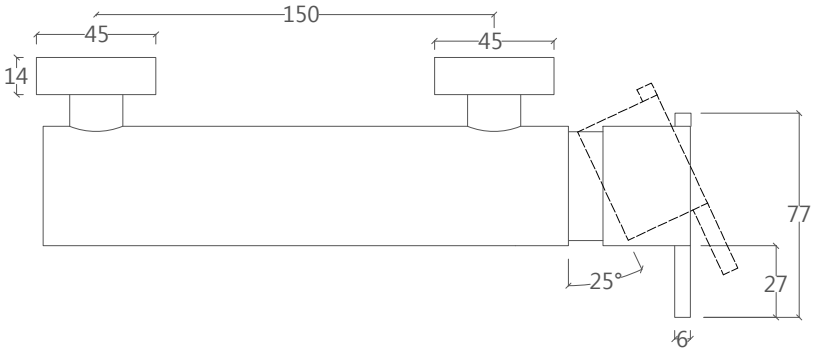

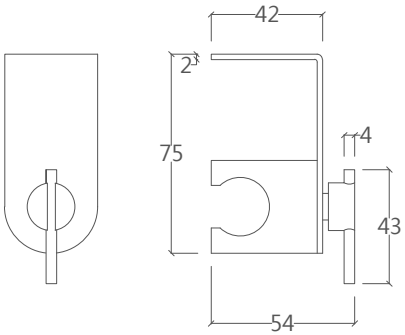

tecteurevolution

T4.40.V2

MISE EN ROUTE PAR SUPPORT D'ÉPAISSEUR, FIXAGE À L'HORIZONTALE MÂLE

Tolérances sauf notre : Tolérance : General tolerances according to ISO 2768-m

Cette information et ce dessin sont la propriété de TECTEUREVOLUTION. Toute utilisation ou reproduction de ce document, en tout ou partie, sans autorisation écrite de TECTEUREVOLUTION est interdite.

This information and this drawing are the property of TECTEUREVOLUTION. Any use or reproduction of this document, in whole or in part, without written permission of TECTEUREVOLUTION is prohibited.